記　事 DESCRIPTION
1.　サーマルプロテクター
1-1.　動作温度：120℃±5℃
1-2.　復帰温度：80℃±15℃

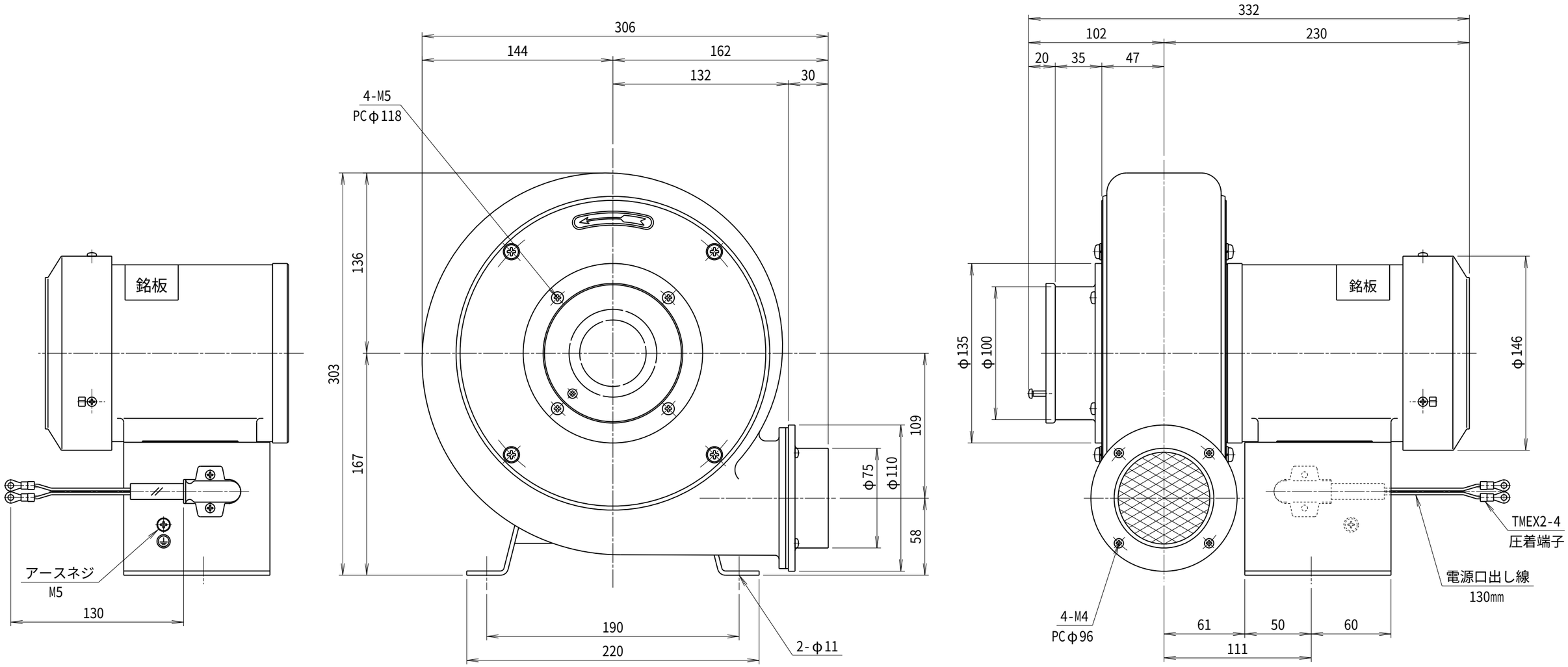

符号 MARK	日付 DATE	改訂来歴 REVISIONS	担当 REVISED

仕　様
SPECIFICATIONS

電動機 MOTOR OUTPUT	0.2kW×2P	周波数 FREQUENCY (Hz)	50	60
電源電圧 POWER SUPPLY	1φ×100V	回転数 REVOLUTION (min^{-1})	2850	3300
定格 RATING	S1	電流 CURRENT (A)	3.0	3.0
絶縁等級 INS. CLASS	E	静圧 STATIC PRESS. (kPa)	0.81	1.18
塗装色 COATING COLOR	N−5	風量 AIR CAPACITY (m^3/min)	6.5	8.0
ベアリング BEARINGS	L.S. 6202ZZ, O.S. 6200ZZ	質量 WEIGHT (kg)	13	

日付 DATE 2024.06.24	尺度 SCALE 1/3	第3角法 3RD ANGLE PROJECTION	型式 TYPE N3
製図 DRAWN 江口	検図 CHECKED 踞尾	承認 APPROVED	単位 UNIT mm
YODOGAWA ELECTRIC TOOL MFG. CO., LTD.			名称 NAME プレート型送風機 外形寸法図
			図番 DWG. NO. H14401